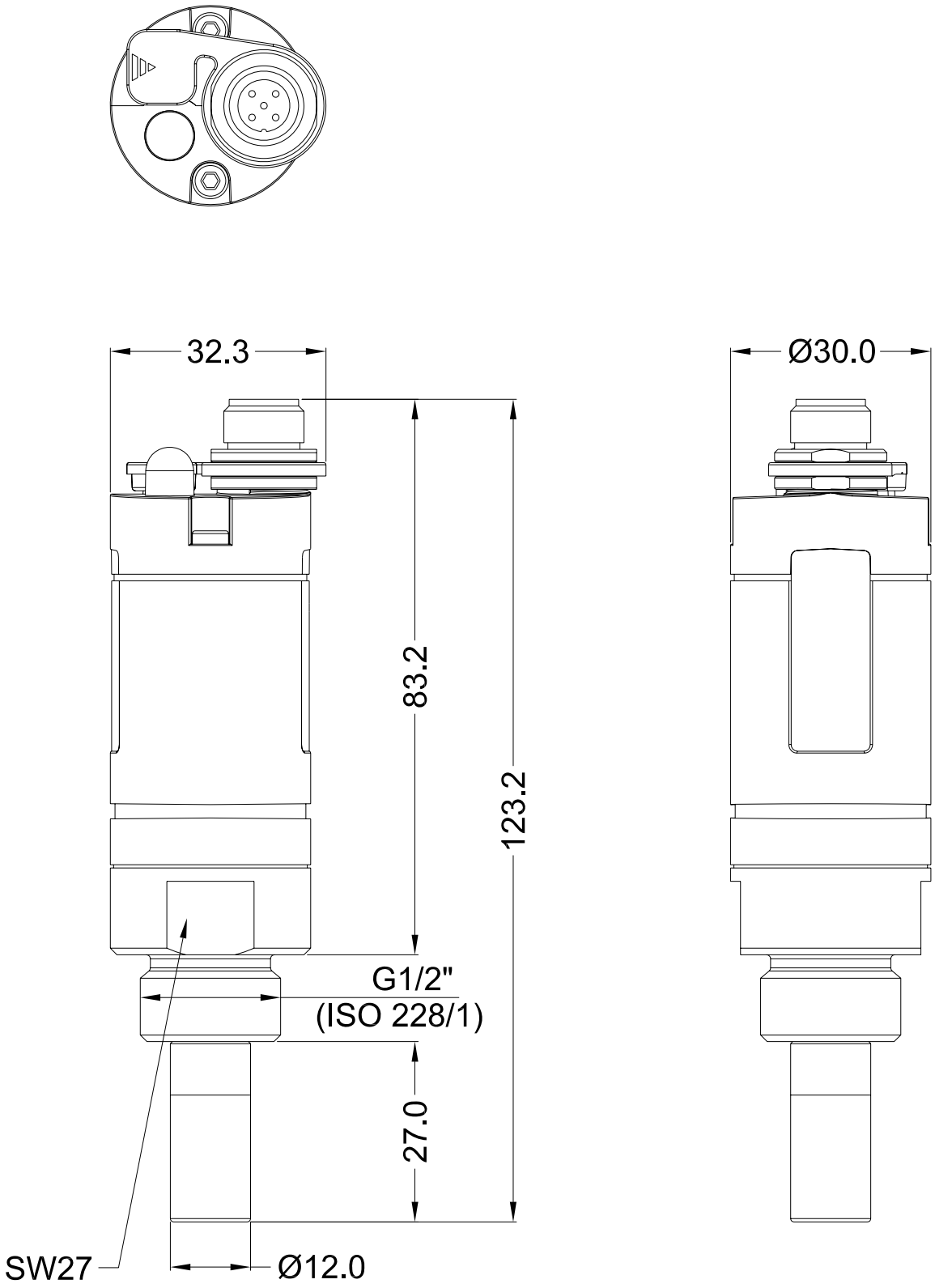

FA 416